Industrijska LED svetiljka

230 V AC | 50/60 Hz | ON-OFF >30.000 | [h] 30.000 | ≥80 Ra | IP 65 | Ta -20..+50°C | SMD LED | PC / PC

TRACON	[W]	LED	[lm]	Tc [K]	[°]	L × W × H
LVE0610W	10 W	18 W	900 lm	4.000 K	120º	715×53×35 mm
LVE0618W	18 W	2×18 W	1.600 lm	4.000 K	120º	715×53×35 mm
LVE1218W	18 W	36 W	1.600 lm	4.000 K	120º	1245×53×35 mm
LVE1236W	36 W	2×36 W	3.500 lm	4.000 K	120º	1245×53×35 mm
LVE1524W	24 W	58 W	2.160 lm	4.000 K	120º	1525×53×35 mm
LVE1545W	45 W	2×58 W	4.300 lm	4.000 K	120º	1525×53×35 mm

10 W – 45 W

2 YEARS WARRANTY

4.000 K

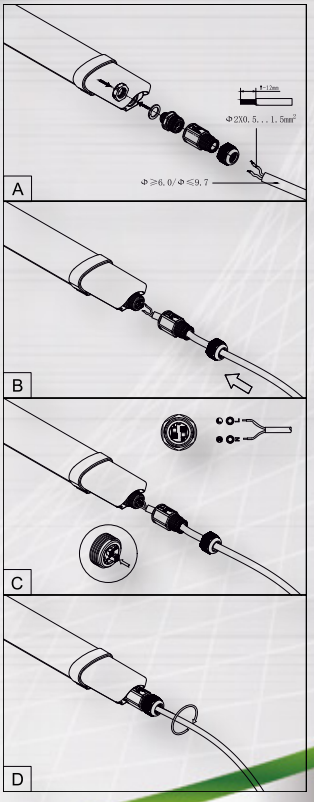

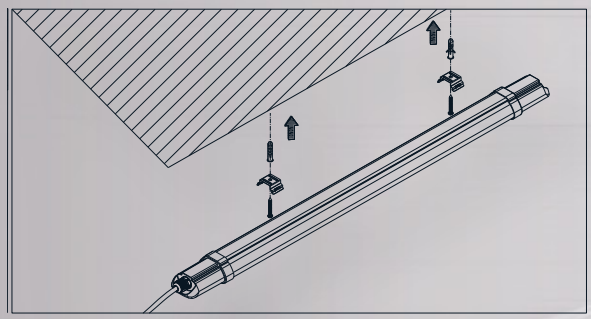

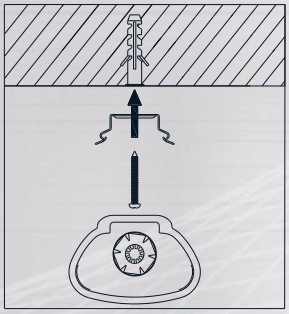

IP 65

TRACON ELECTRIC®

24300 Bačka Topola, Moravska ul. 26. ● Telefon: (+381-24)712-503
www.traconelectric.com ● tracon@tracon.co.rs

Detaljnije informacije kod preprodavaca